Пакет №4 «ПАРТНЕР НРФ- 2017» от 150 000 рублей (4 м. кв.)

Организатором в рамках пакетов НРФ- 2017 «ПАРТНЕР» предоставляется:

- **Аренда выставочной площади 2 дня работы выставки с 21-22 апреля 2017 г.**
- **Строительство стандартного выставочного модуля по размеру стенда включает:**
- **Информационная поддержка см. Пункт 1.**
- **Комплексная уборка выставочного павильона (на открытых местах)**
- **Охрана выставки охранными организациями, в течение всего периода проведения форума с момента застройки 20 апреля до выезда экспонентов 22 апреля 2017 г.**
- **Организация заезда экспонентов 20 апреля 2017 с 09.00 до 15.00 для разгрузки оборудования на стенды.**
- **Организация выезда экспонентов 22 апреля 2017 с 13.00 до 20.00**

Примечание: Предлагаются варианты застройки нескольких стандартных категорий: «ЭКОНОМ», «СТАНДАРТ», «ЛЮКС», «ЛЮКС УГЛОВОЙ»

Дополнительное оборудование предоставляется по запросу.

Участником выставки НРФ-2017 выполняются следующие условия:

- **Предоставление макетов логотипа и информации о надписи на фризе после заключения договора в электронном виде**
- **В рамках пакета «ЛЮКС» предоставление макетов под оклейку стенда до 20 марта 2017**
- **Назначение ответственных лиц по работе на стенде**
- **Своевременное оформление требуемых документов на ввоз и вывоз для оформления пропусков**
- **предоставить перечень используемого электрического оборудования с указанием мощности и требуемых параметров электропотребления. При превышении потребляемой мощности более 5 кВт подключение оплачивается дополнительно.**
- **Планировка стендовой застройки является стандартной, при желании участника, может быть осуществлена эксклюзивная застройка, как с учетом дополнительного оборудования по прайс-листу, так и в индивидуальном порядке.**

Пункт 1. Информационная поддержка в рамках НРФ-2017

№	Наименование	Сроки	Кол-во
1	Участие в технической выставке НРФ-2017 представителей компании, работающих на стенде, по предварительным спискам	**По фактическому предоставлению Ф.И.О. до 10 апреля 2017 г.**	**По спискам**
2	Бесплатная регистрация приглашенных участников НРФ - 2017 с «Конференц-пакетом участника»	**Заполнение Анкеты-заявки до 10 апреля 2017 г.**	**6 участников**
3	Портфель участника на стенд	**На НРФ-2017**	**2 шт.**
4	Возможность размещения в портфеле участника рекламных материалов. До 2 наименований рекламных материалов только виде канцелярской продукции с логотипом от компании, например: ручка, блокнот, флеш-карта, флажок, значок, п/э пакет и др.) (Рекламные буклеты, листовки, проспекты, CD диски для вложений в портфель участника оплачиваются дополнительно. См. Доп. Услуги п.№1	**Предоставить до 10 марта 2017 г.** Адрес доставки: Россия, г.Санкт-Петербург, ул. Оружейника Федорова д 5 лит. А пом.3 Н Лит. 191187	**1500 шт.**
5	Возможность размещения ссылки на сайте и форуме СПРО в течение 2017 года.	предоставить информацию после заключения договора	**1 логотип** **1 ссылка**
6	Возможность размещения рекламной и контактной информации о компании в программе форума. Порядок составления сообщения: 1. Название компании 2. Информация о компании 3. Адрес 4. Телефон 5. Сайт 6. E-mail	предоставить информацию после заключения договора не позднее 10 марта	**1 логотип в** форматах corel + jpg или tif **текст до 500 знаков**
7	Опубликование краткой информации о компании в сборнике научных материалов (тираж в электронном виде на CD, ссылка на электронный сборник в открытом доступе на Web. ресурсах РОО СПРО после проведения НРФ-2017) Порядок составления сообщения: 1. Название компании 2. Адрес 3. Телефон 4. Сайт 5. E-mail	предоставить информацию после заключения договора не позднее 10 марта	**1 логотип в** форматах corel + jpg или tif **контактные данные**

Выставка НРФ-2017 Стенд 4 кв. м.

Пакет №4 «ПАРТНЕР НРФ- 2017» ЭКОНОМ

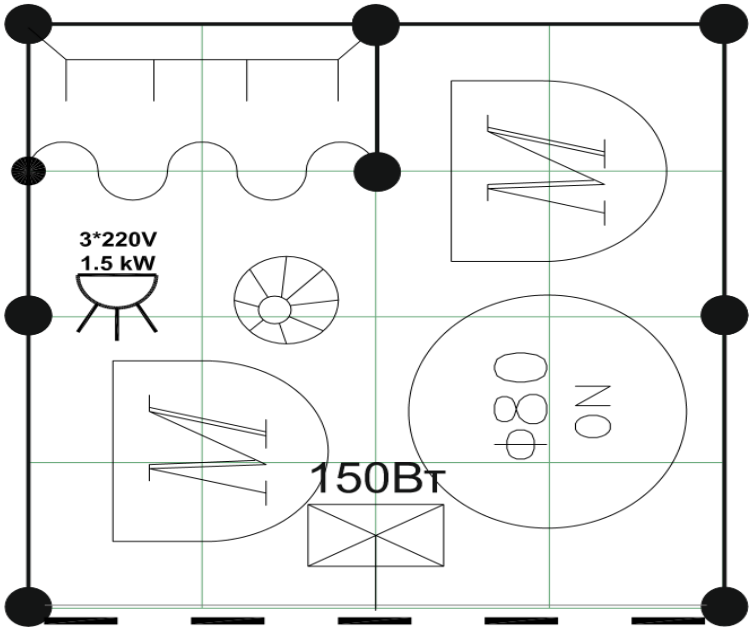

ФРИЗОВАЯ НАДПИСЬ

№	Наименование	Ед. изм.	Кол-во шт.
1	Пункт 1. Строительство стандартного выставочного модуля по размеру стенда включает: • ковровое покрытие (серого цвета)• элемент стены 100*250 h • элемент стены 50*250 h • занавес тканевый с дверным проемом 100*200 h • фризовая панель встроенная h=33 • стойка профиль вертикал. 3*3 • прогон соединительный • Предоставление источника мощностью до 5 кВт • Уборка стенда, поддерживающая в течение дня	кв. м.	4
2	Стол круглый Ø80 * 75 h	шт.	1
3	Стул 62 w * 62 l	шт.	2
4	Корзина для бумаг	шт.	1
5	Вешалка настенная	шт.	1
6	Розетка 220В; до 1,5 кВт SCHUKO «Евростандарт», тройная	шт.	1
7	Светильник галоген. (150 Вт)	шт.	1
8	Надпись на фризе и логотип	шт.	1

ИТОГО: 150 000 рублей

Выставка НРФ-2017 Стенд 4 кв. м.

Пакет №4 «ПАРТНЕР НРФ- 2017» СТАНДАРТ

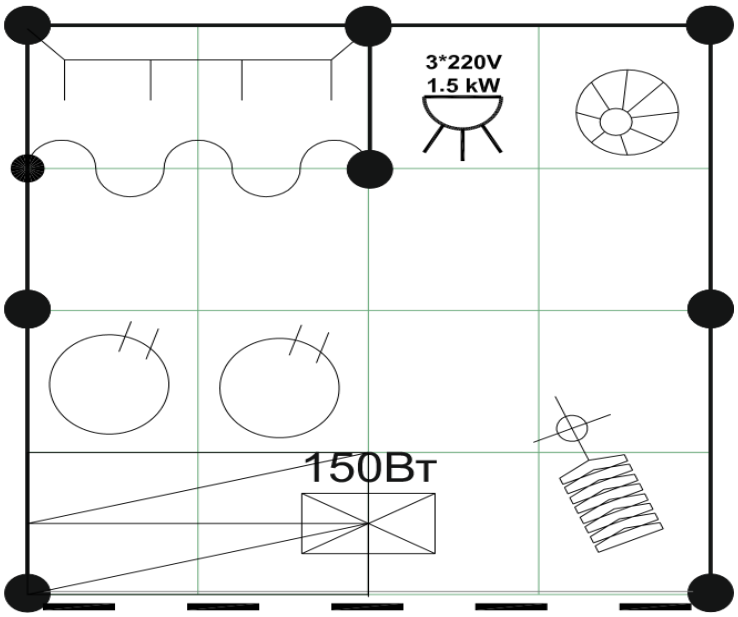

ФРИЗОВАЯ НАДПИСЬ

№	Наименование	Ед. изм.	Кол-во шт.
1	Пункт 1.Строительство стандартного выставочного модуля по размеру стенда включает: • ковровое покрытие (серого цвета)• элемент стены 100*250 h • элемент стены 50*250 h • занавес тканевый с дверным проемом 100*200 h • фризовая панель встроенная h=33 • стойка профиль вертикал. 3*3 • прогон соединительный • Предоставление источника мощностью до 5 кВт • Уборка стенда, поддерживающая в течение дня	кв. м.	4
2	Информационная / Барная стойка 50 * 100 * 110 h	шт.	1
3	Стул барный 35 * 35 * 82 h	шт.	2
4	Корзина для бумаг	шт.	1
5	Вешалка настенная	шт.	1
6	Розетка 220В; до 1,5 кВт SCHUKO «Евростандарт», тройная	шт.	1
7	Светильник галоген. (150 Вт)	шт.	1
8	Проспектница напольная 8А4	шт.	1
9	Надпись на фризе и логотип	шт.	1

ИТОГО: 160 000 рублей

Выставка НРФ-2017 Стенд 4 кв. м.

Пакет №4 «ПАРТНЕР НРФ- 2017»ЛЮКС

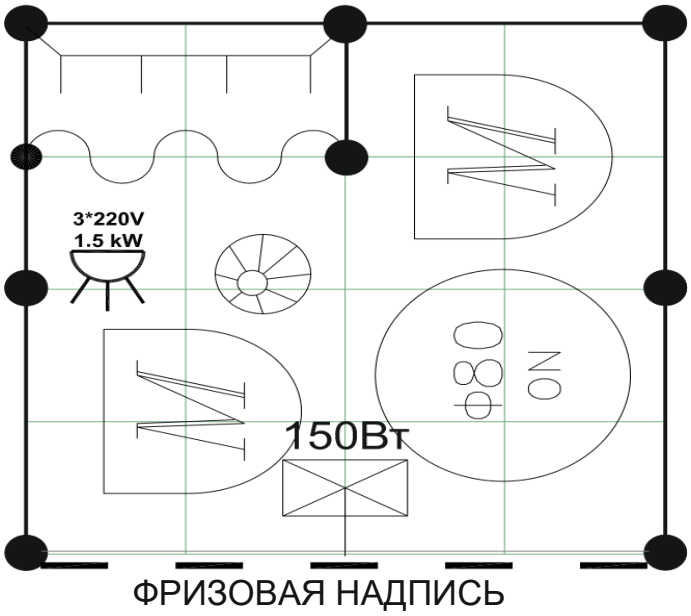

№	Наименование	Ед. изм.	Кол-во шт.
1	Пункт 1. Строительство стандартного выставочного модуля по размеру стенда включает: • ковровое покрытие (серого цвета)• элемент стены 100*250 h • элемент стены 50*250 h • занавес тканевый с дверным проемом 100*200 h • фризовая панель встроенная h=33 • стойка профиль вертикал. 3*3 • прогон соединительный • Предоставление источника мощностью до 5 кВт • Уборка стенда, поддерживающая в течение дня	кв. м.	4
2	Стол круглый Ø80 * 75 h	шт.	1
3	Стул 62 w * 62 l	шт.	2
4	Корзина для бумаг	шт.	1
5	Вешалка настенная	шт.	1
7	Розетка 220В; до 1,5 кВт SCHUKO «Евростандарт», тройная	шт.	1
8	Светильник галоген. (150 Вт)	шт.	1
9	Оклейка декоративной пленкой ORACAL серии.	кв. м.	14
10	Надпись на фризе и логотип	шт.	1

ИТОГО: 180 000 рублей

Выставка НРФ-2017 Стенд 4 кв. м.

Пакет №4 «ПАРТНЕР НРФ- 2017» ЛЮКС УГЛОВОЙ

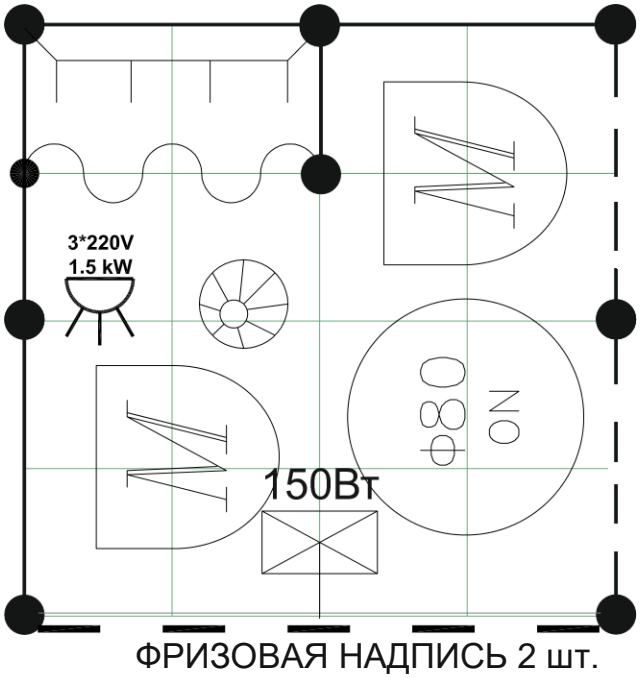

№	Наименование	Ед. изм.	Кол-во шт.
1	Пункт 1. Строительство стандартного выставочного модуля по размеру стенда включает: • ковровое покрытие (серого цвета)• элемент стены 100*250 h • элемент стены 50*250 h • занавес тканевый с дверным проемом 100*200 h • фризовая панель встроенная h=33 • стойка профиль вертикал. 3*3 • прогон соединительный • Предоставление источника мощностью до 5 кВт • Уборка стенда поддерживающая в течение дня	кв. м.	4
2	Стол круглый Ø80 * 75 h	шт.	1
3	Стул 62 w * 62 l	шт.	2
4	Корзина для бумаг	шт.	1
5	Вешалка настенная	шт.	1
6	Розетка 220В; до 1,5 кВт SCHUKO «Евростандарт», тройная	шт.	1
7	Светильник галоген. (150 Вт)	шт.	1
8	Оклейка декоративной пленкой ORACAL серии	кв. м.	9
9	Надпись на фризе и логотип	шт.	2

ИТОГО: 170 000 рублей